СП–8/2–06.00.000СБ

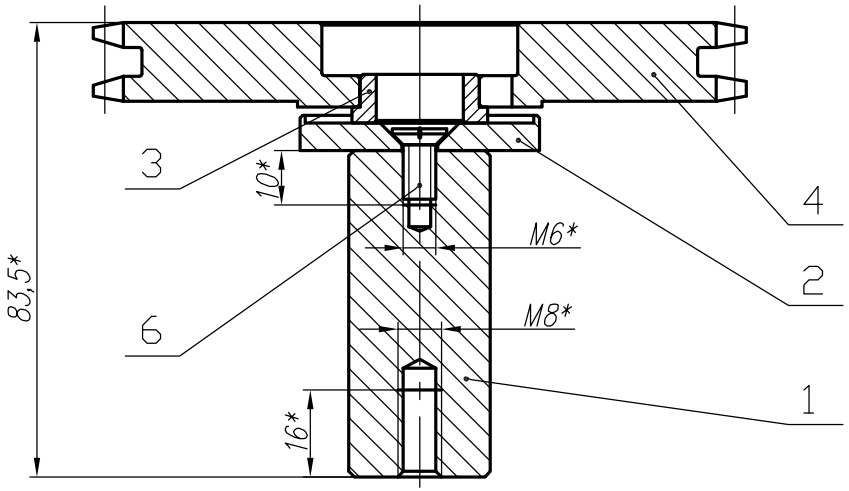

1. *Размеры для справок
2. Звездочка (поз.4) лежит свободно

Изм.	Лист	N докум.	Подп.	Дата
Разраб.		Жукова		02.2006
Пров.				
Утв.				

СП–8/2–06.00.000СБ

Натяжитель центральный

Лит.	Масса	Масшт.
		1:1

Лист | Листов 1

Первое применение | Справочный N | Подп. и дата | Инв. N дубл. | Взам. инв. N | Подп. и дата | Инв. N подл.

Формат	Зона	Поз.	Обозначение	Наименование	Кол.	Примечание
				Документация		
А4			СП–8/2–06.00.000СБ	Сборочный чертеж		
				Детали		
А4		1	СП–8/2–06.00.001	Ось	1	
А4		2	СП–8/2–06.00.002	Шайба	1	
А4		3	СП–8/2–06.00.003	Втулка	1	
А4		4	СП–8/2–03.00.007	Звездочка	1	
				Стандартные изделия		
		6		ВинтМ6х10 ГОСТ17475–80	1	

Первое применение | Справочный N | Подп. и дата | Инв. N дубл. | Взам. инв. N | Подп. и дата | Инв. N подл.

СП–8/2–06.00.000

Изм.	Лист	N докум.	Подп.	Дата
Разраб.		Жукова		02.2006
Пров.				
Утв.				

Натяжитель центральный

Лит.	Лист	Листов
	1	1